Oberbecksener Straße 97 | D-32547 Bad Oeynhausen
Telefon: +49(0)57 31-7 55 07-0 | Fax: -7 55 07-60
E-Mail: info@hagor.de | www.hagor.de

HAG-BR-30 Portrait

Brandschutzgehäuse Feuerwiderstand EI30 (früher F30)

Bei den HAG-BR-30 Portrait – Brandschutzgehäusen handelt es sich um Schutzgehäuse zur Wandmontage welche für einen Monitor bzw. Flachbildschirm mit einer Größe von maximal 65″ in Portrait-Ausrichtung ausgelegt sind.

Bei der Ausführung HAG-BR-30 Portrait werden die Vorgaben der EU-Richtlinie EN 13501-1-A1 (früher DIN 4102-1-A2) erfüllt. Die Schutzgehäuse sind geeignet für die Montage von Bildschirmen in Flucht- und Rettungswegen mit EI30- Auflage (früher F30) und zudem MPA geprüft.

Jedes Modell wird mit 15 mm starkem Schutzglas sowie einer geschlossenen Rückwandplatte inkl. Kabel-

Die Brandschutzgehäuse-Serie enthält standardmäßig Rauchschutz mit Rauchschutzdichtungen und eine Kabeleinführung durch Brandschutzdichtung.

Im Lieferumfang ist das gesamte Befestigungsmaterial zur Wandmontage, sowie eine fest arretierbare VESA-Universalaufnahme, max. VESA 400 x 400 mm bzw. VESA 400 x 600 mm (ab 55"), enthalten.

Die Standard-Gehäusefarbe ist weiß (RAL 9010); weitere RAL-Farben sind auf Anfrage möglich.

WICHTIG! Bitte beachten Sie, dass die Brandschutzgehäuse nicht für die Verwendung in Verbindung mit High-Brightness-Bildschirmen geeignet sind. Falls dies gewünscht wird ist eine optional erhältliche Zusatzlüftung notwendig.

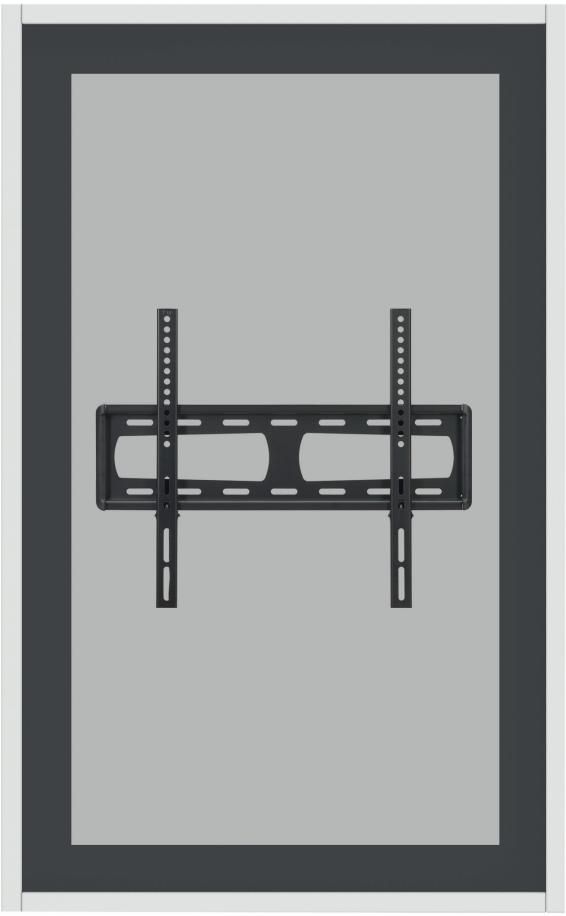

Made in Germany

* Bitte beachten! Nicht für High-Brightness Bildschirme geeignet. | Weitere Größen auf Anfrage möglich! | Technische Änderungen vorbehalten.

Dieses Dokument ist Eigentum der HAGOR Products GmbH. Weitergabe sowie Vervielfältigung dieses Dokuments, Verwertung und Mitteilung seines Inhalts sind verboten, soweit nicht ausdrücklich gestattet. Zuwiderhandlung verpflichten zu Schadenersatz. Alle Rechte für den Fall der Patent-, Gebrauchsmuster- oder Geschmacksmustereintragung vorbehalten.

Oberbecksener Straße 97 | D-32547 Bad Oeynhausen
Telefon: +49(0)57 31-7 55 07-0 | Fax: -7 55 07-60
E-Mail: info@hagor.de | www.hagor.de

HAG-BR-30 Portrait

Brandschutzgehäuse Feuerwiderstand EI30 (früher F30)

- gefertigt nach Feuerwiderstand EI30 (früher F30)
- zertifiziertes Material nach EN 13501-1/A1 (früher DIN 4102-1-A2), MPA geprüft
- erhältlich in Portrait-Ausrichtung
- für Bildschirme bis max. 65“
- inkl. Bildschirmhalterung mit VESA-Norm
- für Displays mit einer Bautiefe bis max. 100 mm
- inkl. Rauchschutz
- Kapselung der Brandlast
- Kabeleinführung mit brandhemmender Dichtung
- Geräteschutz vor Vandalismus
- geeignet zur Montage von Bildschirmen in Flucht- und Rettungswegen (mit EI30 Auflage)
- 15 mm starkes Brandschutzglas mit Gelschicht zwischen den Einzelscheiben
- vormontiert - einfache Installation
- inkl. Montageschablone
- Farbe: weiß (RAL 9010) - weitere RAL-Farben auf Anfrage möglich
- inkl. Passepartout mit Active Area Ausschnitt
- optional: HAG-BR-30 Brandschutzklappen-Set, zusätzliche Lüftung für Bildschirme mit hoher Wärmeentwicklung (Art.-Nr.: 2800)

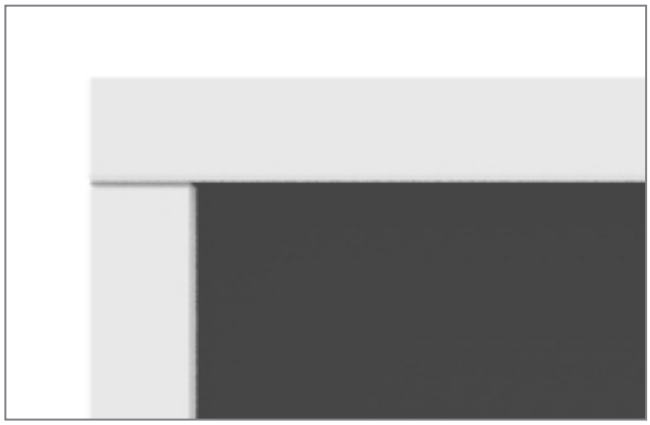

Gehäusefarbe: weiß - weitere RAL-Farben auf Anfrage

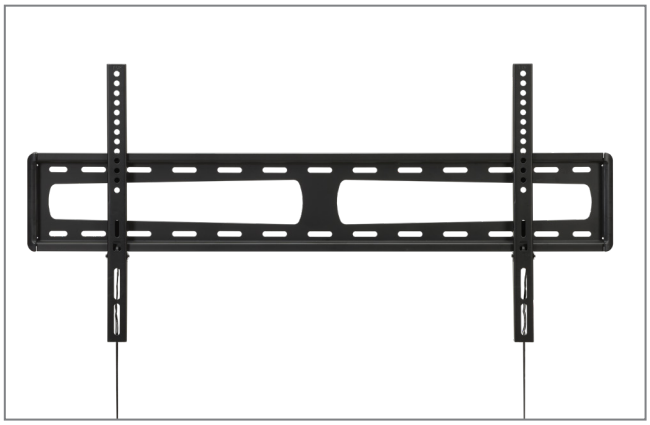

inkl. VESA-Universalaufnahme

Optionale Zusatzlüftung für Hight-Brightness Displays, schließt bei einer Gehäuseinnentemperatur von 72 °C

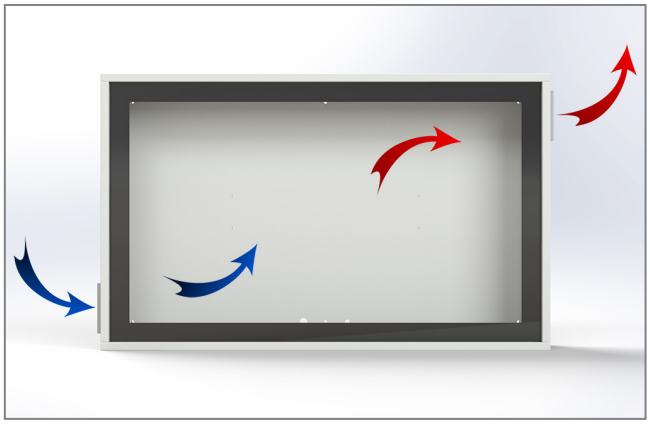

Optionale Zusatzlüftung durch Brandschutzklappen-Set, Lüftung erfolgt durch Kamin-Effekt

* Bitte beachten! Nicht für High-Brightness Bildschirme geeignet. | Weitere Größen auf Anfrage möglich! | Technische Änderungen vorbehalten.

Dieses Dokument ist Eigentum der HAGOR Products GmbH. Weitergabe sowie Vervielfältigung dieses Dokuments, Verwertung und Mitteilung seines Inhalts sind verboten, soweit nicht ausdrücklich gestattet. Zuwiderhandlung verpflichten zu Schadenersatz. Alle Rechte für den Fall der Patent-, Gebrauchsmuster- oder Geschmacksmustereintragung vorbehalten.

Oberbecksener Straße 97 | D-32547 Bad Oeynhausen
Telefon: +49(0)57 31-7 55 07-0 | Fax: -7 55 07-60
E-Mail: info@hagor.de | www.hagor.de

HAG-BR-30 Portrait

Brandschutzgehäuse Feuerwiderstand EI30 (früher F30)

HAG-BR-30 Portrait 32“

Außenmaß:	854 x 548 x 215 mm
Innenmaß:	803,5 x 498 x 154,5 mm
Eigengewicht:	60 kg
max. Traglast:	40 kg
VESA-Norm:	bis max. 200 x 200 mm
Monitorleistung:	max. 50 W *

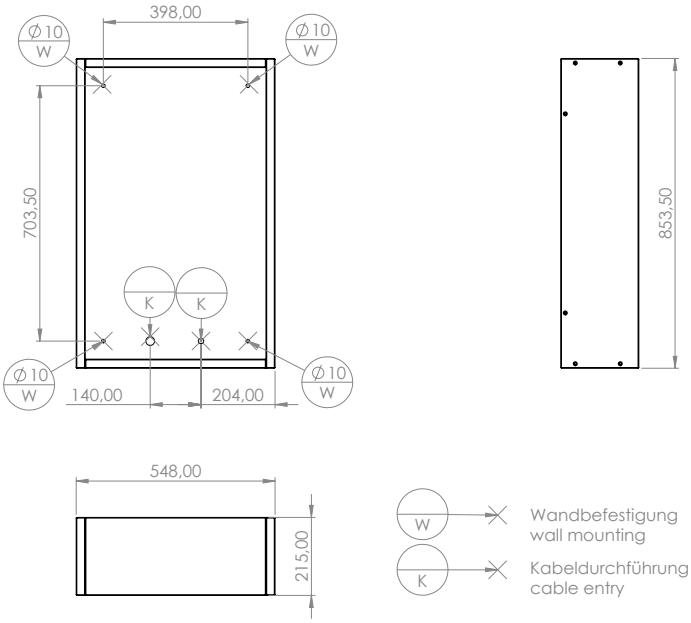

HAG-BR-30 Portrait 27 bis 32“ Art.-Nr.: 1883

HAG-BR-30 Portrait 43"

Außenmaß:	1091 x 679 x 215 mm
Innenmaß:	1041 x 629 x 154,5 mm
Eigengewicht:	88 kg
max. Traglast:	40 kg
VESA-Norm:	bis max. 400 x 400 mm
Monitorleistung:	max. 70 W *

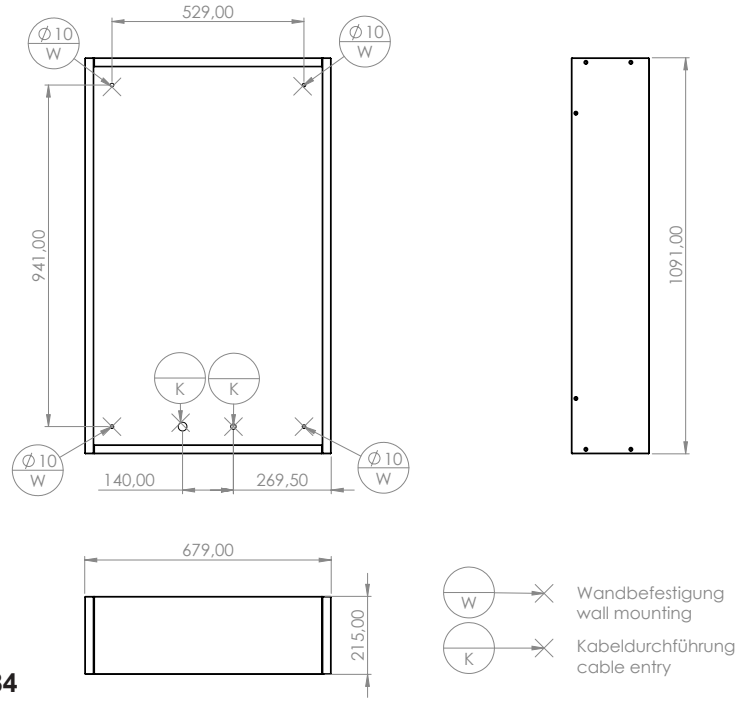

HAG-BR-30 Portrait 40 bis 43“ Art.-Nr.: 1884

* Bitte beachten! Nicht für High-Brightness Bildschirme geeignet. | Weitere Größen auf Anfrage möglich! | Technische Änderungen vorbehalten.

Dieses Dokument ist Eigentum der HAGOR Products GmbH. Weitergabe sowie Vervielfältigung dieses Dokuments, Verwertung und Mitteilung seines Inhalts sind verboten, soweit nicht ausdrücklich gestattet. Zuwiderhandlung verpflichten zu Schadenersatz. Alle Rechte für den Fall der Patent-, Gebrauchsmuster- oder Geschmacksmustereintragung vorbehalten.

Oberbecksener Straße 97 | D-32547 Bad Oeynhausen
Telefon: +49(0)57 31-7 55 07-0 | Fax: -7 55 07-60
E-Mail: info@hagor.de | www.hagor.de

HAG-BR-30 Portrait

Brandschutzgehäuse Feuerwiderstand EI30 (früher F30)

HAG-BR-30 Portrait 48“

Außenmaß:	1227 x 766 x 215 mm
Innenmaß:	1177 x 716 x 154,5 mm
Eigengewicht:	99 kg
max. Traglast:	60 kg
VESA-Norm:	bis max. 400 x 400 mm
Monitorleistung:	max. 75 W *

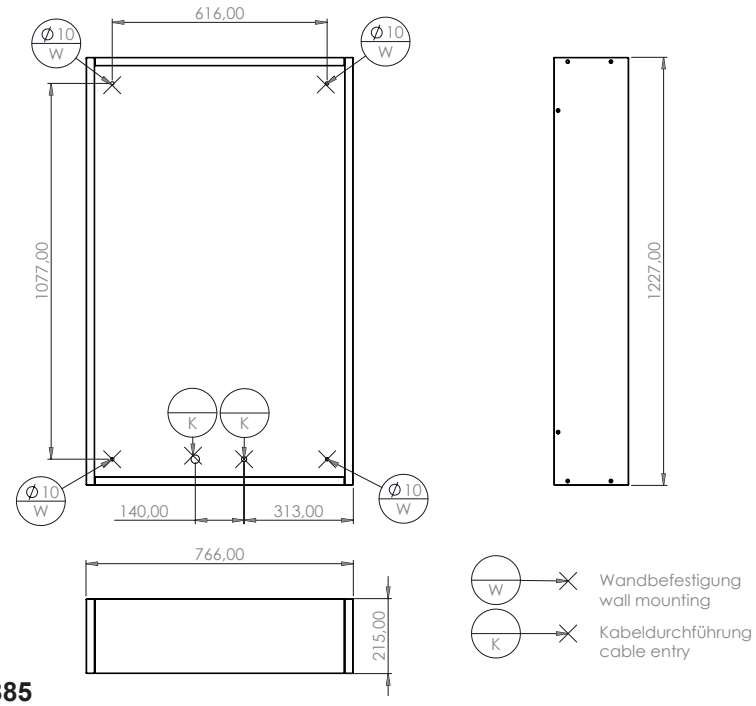

HAG-BR-30 Portrait 46 bis 48“ Art.-Nr.: 1885

HAG-BR-30 Portrait 55“

Außenmaß:	1380 x 850 x 215 mm
Innenmaß:	1330 x 800 x 154,5 mm
Eigengewicht:	120 kg
max. Traglast:	60 kg
VESA-Norm:	bis max. 400 x 600 mm
Monitorleistung:	max. 180 W *

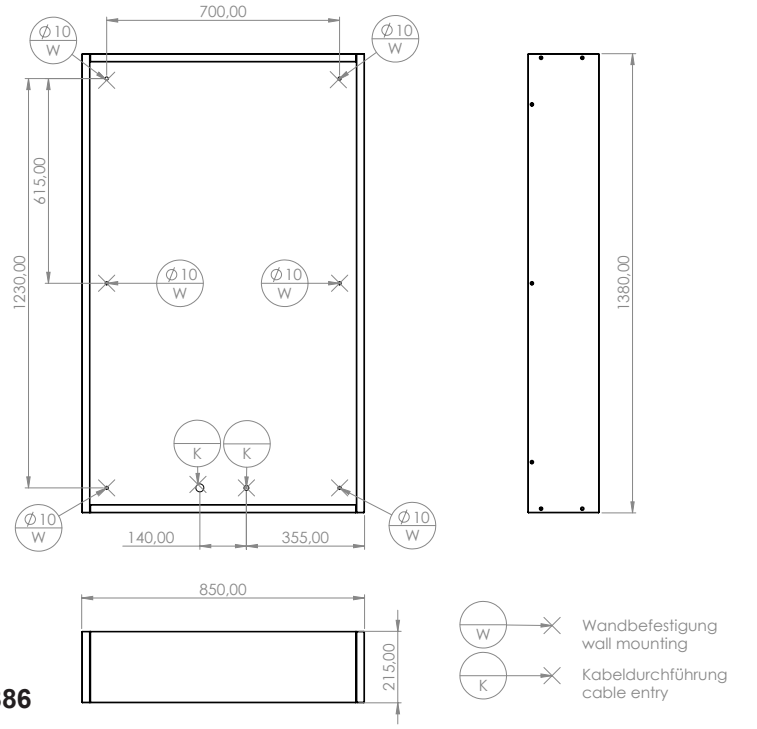

HAG-BR-30 Portrait 49 bis 55“ Art.-Nr.: 1886

* Bitte beachten! Nicht für High-Brightness Bildschirme geeignet. | Weitere Größen auf Anfrage möglich! | Technische Änderungen vorbehalten.

Dieses Dokument ist Eigentum der HAGOR Products GmbH. Weitergabe sowie Vervielfältigung dieses Dokuments, Verwertung und Mitteilung seines Inhalts sind verboten, soweit nicht ausdrücklich gestattet. Zuwiderhandlung verpflichten zu Schadenersatz. Alle Rechte für den Fall der Patent-, Gebrauchsmuster- oder Geschmacksmustereintragung vorbehalten.