Oberbecksener Straße 97 | D-32547 Bad Oeynhausen
Telefon: +49(0)57 31-7 55 07-0 | Fax: -7 55 07-60
E-Mail: info@hagor.de | www.hagor.de

BrackIT® Rotate

Art.-Nr.: 8400

mobiles Standsystem mit arretierungsfreiem Drehmechanismus

Das mobile Standsystem BrackIT® Rotate erlaubt es den montierten Bildschirm oder das digitale Flipchart jederzeit von Portrait- auf Landscape-Ausrichtung und umgekehrt zu drehen. Dank des ausgeklügelten Federmechanismus ist die Drehung fast ohne Kraftaufwand möglich.

Die Halterung rastet in der gewünschten Endposition ein und kann fast mühelos, ohne das eine Entriegelung nötig wäre, wieder in Bewegung gesetzt werden. Zudem ist die Aufnahme um 0° / ±2,5° / ±5° neigbar - die Neigungsstufen sind montageseitig einstellbar.

Durch die hochwertigen, im Rollgestell angebrachten Rollen, lässt sich das System einfach und sicher von Raum zu Raum verfahren. Die Rollen mit Feststellbremse sorgen am Zielort auch für einen sicheren Stand.

Die inkludierte Ablage ist optional verwendbar und kann in 2 Positionen montiert werden. Sie bietet eine praktische Ablagefläche.

Die Oberfläche des Standsystems ist mit einer schlag- und kratzfesten Pulverbeschichtung in schwarz veredelt.

Die Traglast liegt bei max. 45 kg.

Technische Änderungen vorbehalten | Dieses Dokument ist Eigentum der HAGOR Products GmbH. Weitergabe sowie Vervielfältigung dieses Dokuments, Verwertung und Mitteilung seines Inhalts sind verboten, soweit nicht ausdrücklich gestattet. Zuwiderhandlung verpflichten zu Schadenersatz. Alle Rechte für den Fall der Patent-, Gebrauchsmuster- oder Geschmacksmustereintragung vorbehalten.

Oberbecksener Straße 97 | D-32547 Bad Oeynhausen
Telefon: +49(0)57 31-7 55 07-0 | Fax: -7 55 07-60
E-Mail: info@hagor.de | www.hagor.de

BrackIT® Rotate

Art.-Nr.: 8400

mobiles Standsystem mit arretierungsfreiem Drehmechanismus

- für Einzeldisplays zwischen 43 - 65“ | 109 - 165 cm
- frei drehbar - 90°
- VESA 200 x 200, 300 x 300 und 400 x 400 mm
- Landscape auf Portrait-Ausrichtung und umgekehrt
- geringer Kraftaufwand durch Federmechanismus
- Einrastung in der jeweiligen Endstellung
- Lösen aus Endstellung ohne Verriegelung
- Neigung montageseitig einstellbar (0° / ±2,5° / ±5°)
- Kabelführung innerhalb der Tragsäule
- verdecktes Rollenset, 2 Rollen feststellbar
- inkl. Ablage, optional verwendbar, wahlweise in 2 Positionen montierbar
- Höhe inkl. Rollenset: 1738 mm
- Standfläche: B 1019 x T 770 mm
- 45 kg max. Traglast
- Farbe: schwarz

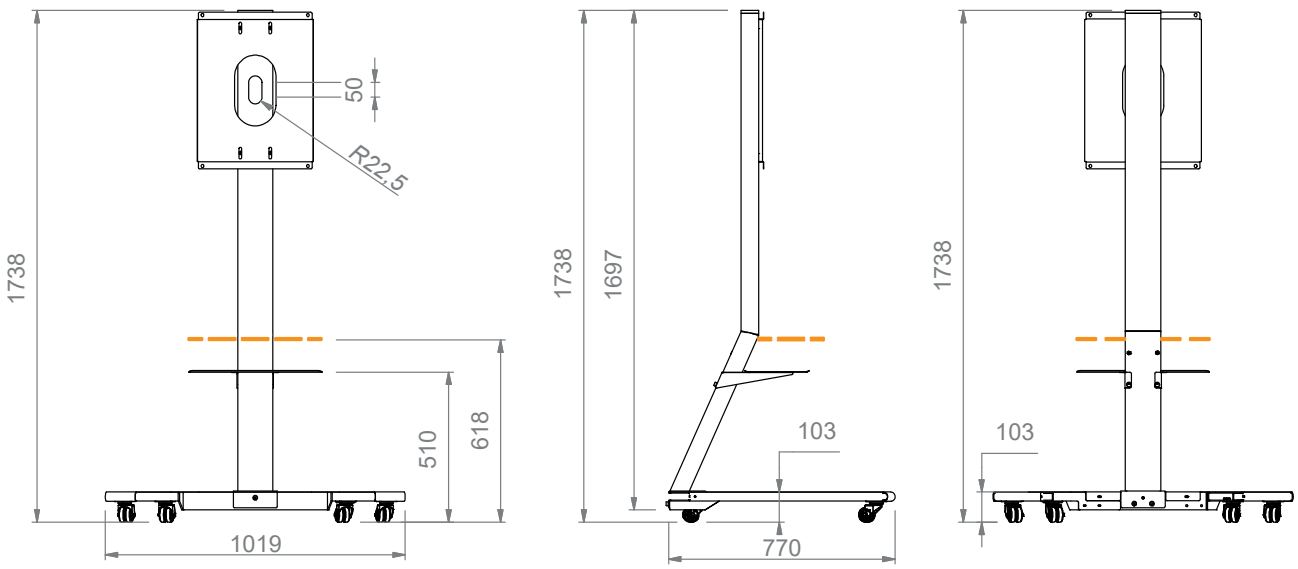

inkl. Rollenset, tlw. feststellbar

inkl. Ablage, optional verwendbar

Wechsel der Ausrichtung ohne Entriegelung

Technische Änderungen vorbehalten | Dieses Dokument ist Eigentum der HAGOR Products GmbH. Weitergabe sowie Vervielfältigung dieses Dokuments, Verwertung und Mitteilung seines Inhalts sind verboten, soweit nicht ausdrücklich gestattet. Zuwiderhandlung verpflichten zu Schadenersatz. Alle Rechte für den Fall der Patent-, Gebrauchsmuster- oder Geschmacksmustereintragung vorbehalten.

Oberbecksener Straße 97 | D-32547 Bad Oeynhausen
Telefon: +49(0)57 31-7 55 07-0 | Fax: -7 55 07-60
E-Mail: info@hagor.de | www.hagor.de

BrackIT® Rotate

Art.-Nr.: 8400

mobiles Standsystem mit arretierungsfreiem Drehmechanismus

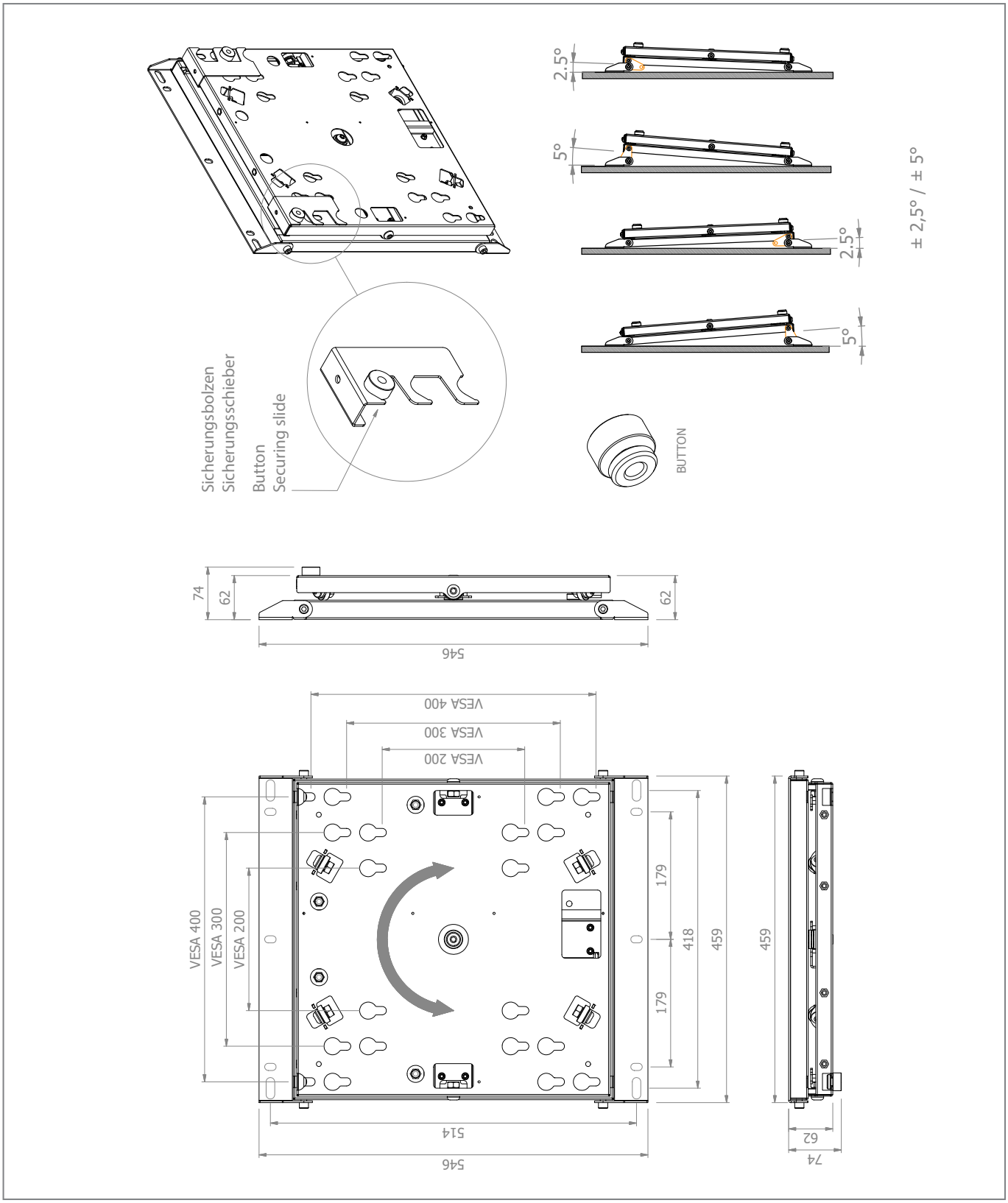

Technische Änderungen vorbehalten | Dieses Dokument ist Eigentum der HAGOR Products GmbH. Weitergabe sowie Vervielfältigung dieses Dokuments, Verwertung und Mitteilung seines Inhalts sind verboten, soweit nicht ausdrücklich gestattet. Zuwiderhandlung verpflichten zu Schadenersatz. Alle Rechte für den Fall der Patent-, Gebrauchsmuster- oder Geschmacksmustereintragung vorbehalten.