Oberbecksener Straße 97 | D-32547 Bad Oeynhausen
Telefon: +49(0)57 31-7 55 07-0 | Fax: -7 55 07-60
E-Mail: hagor@hagor.de | www.hagor.de

HA Flex-Lock Wallmount

vollbewegliche Halterung für Tablets

Art.-Nr.: 8714

Der HA Flex-Lock Wallmount ist eine vollbewegliche Tablethalterung zur Wandmontage.

Durch die flexibel einstellbaren Rahmenelemente kann die Halterung montageseitig an unterschiedliche Tabletgrößen angepasst werden.

Durch die montageseitige Fixierung der Rahmenelemente ist das Tablet gesichert und kann nicht mehr aus der Halterung gelöst werden, wodurch eine diebstahlhemmende Wirkung erzeugt wird.

Durch den beweglichen Montagekopf ist der Wechsel zwischen Landscape- und Portraitausrichtung jederzeit möglich. Zudem kann der Montagkopf um ± 90° geneigt und um ± 10° geschwenkt werden.

Die Oberfläche des HA Flex-Lock Wallmount ist mit einer schlag- und kratzfesten Pulverbeschichtung in schwarz veredelt, was die Oberfläche sehr pflegeleicht macht.

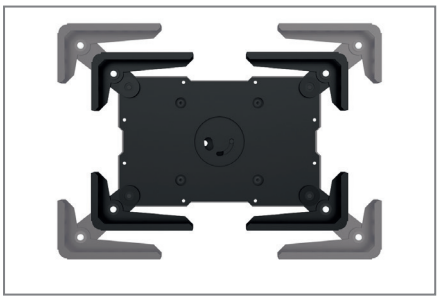

flexibel auf unterschiedliche Tabletgrößen anpassbar

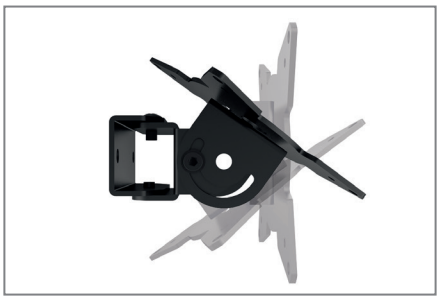

180° neigbar

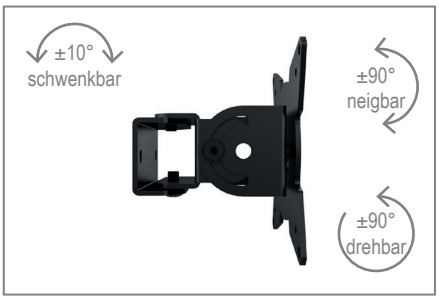

multiple Einstellmöglichkeiten

Technische Änderungen vorbehalten

Oberbecksener Straße 97 | D-32547 Bad Oeynhausen
Telefon: +49(0)57 31-7 55 07-0 | Fax: -7 55 07-60
E-Mail: hagor@hagor.de | www.hagor.de

HA Flex-Lock Wallmount

vollbewegliche Halterung für Tablets

Art.-Nr.: 8714

- vollbewegliche Halterung für Tablets zur Wandmontage
- anpassbar an unterschiedliche Tabletgrößen
- Montagekopf jederzeit von Landscape- auf Portraitausrichtung drehbar (± 90°)
- VESA 75 x 75 und 100 x 100 mm
- 12 mm max. Tablettiefe
- ± 90° neigbar
- ± 10° schwenkbar
- schlag- und kratzfest pulverbeschichtet
- Farbe: schwarz
- Diebstahlhemmend dank montageseitig fixierbaren Rahmenelementen

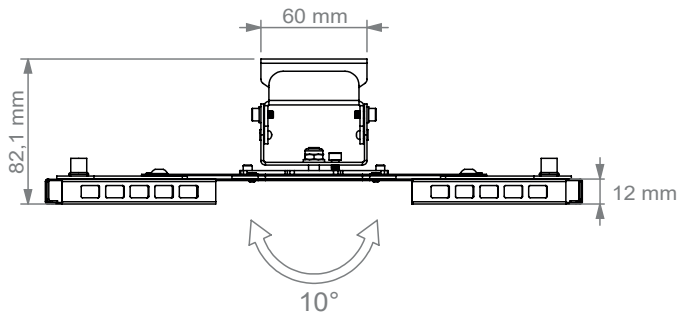

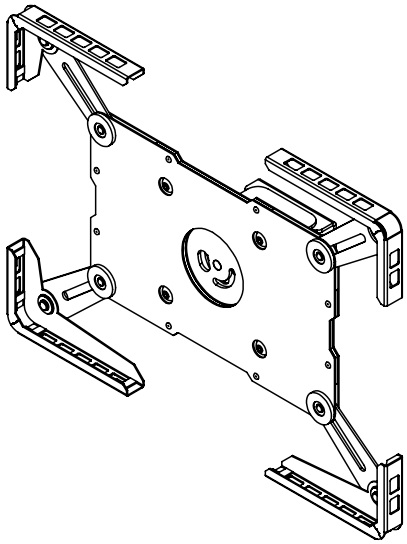

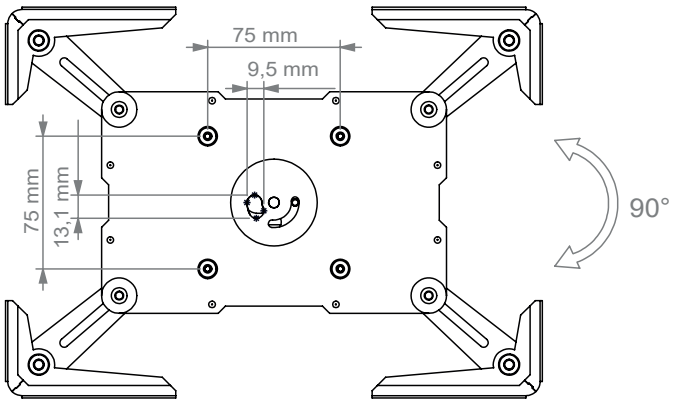

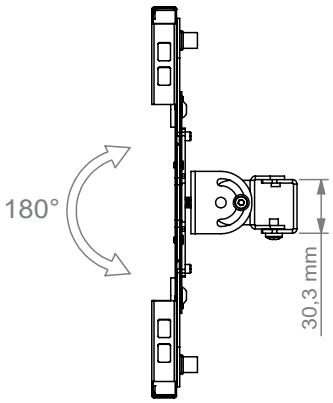

Technische Änderungen vorbehalten